Playaround
Wenn Träume Spielen Lernen

9128

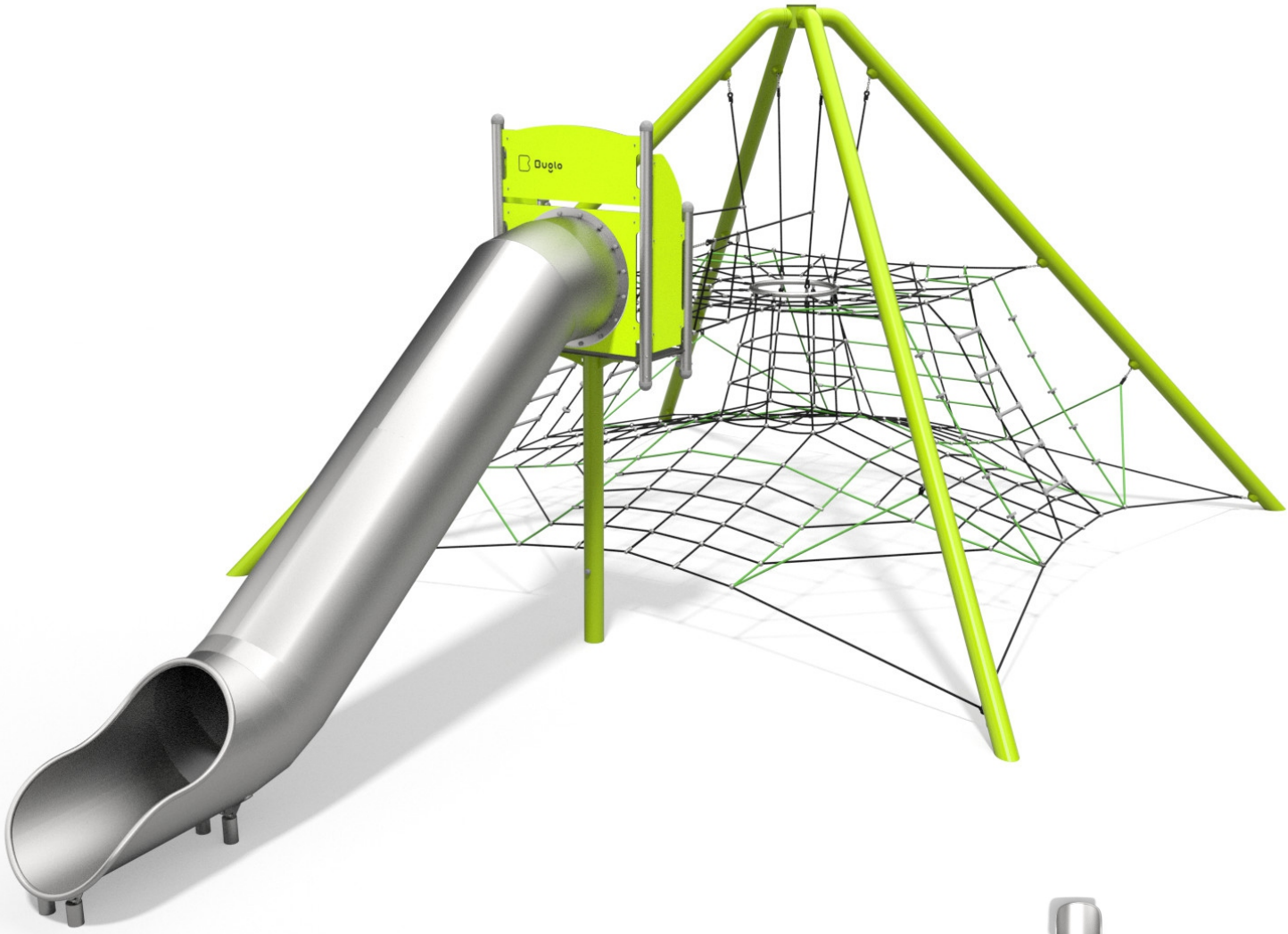

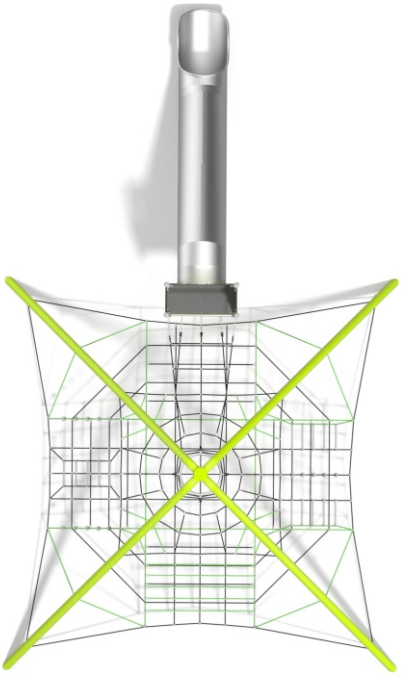

Informationen zum Produkt

Abmessungen 1041 x 619 cm	
Sicherheitsbereich 1424 x 986 cm	
Fläche des Sicherheitsbereichs	109 m²
Gesamthöhe 409 cm	
Freie Fallhöhe 199 cm	
Anzahl der Nutzer	18
Produkt entspricht EN 1176-1:2017-12	Ja
Ersatzteile verfügbar	Ja
Altersgruppe	3-12

Gemäß EN 1176-1:2017-12 ist entsprechend der freien Fallhöhe des Produkts ein geeigneter Fallschutzbelag erforderlich.
Freie Fallhöhe

Funktionen

RUTSCHEN BALANCIEREN SOZIALISIEREN KLETTERN

9128

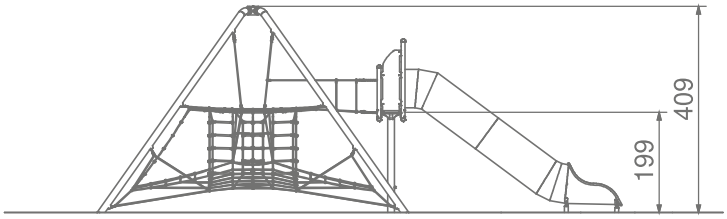

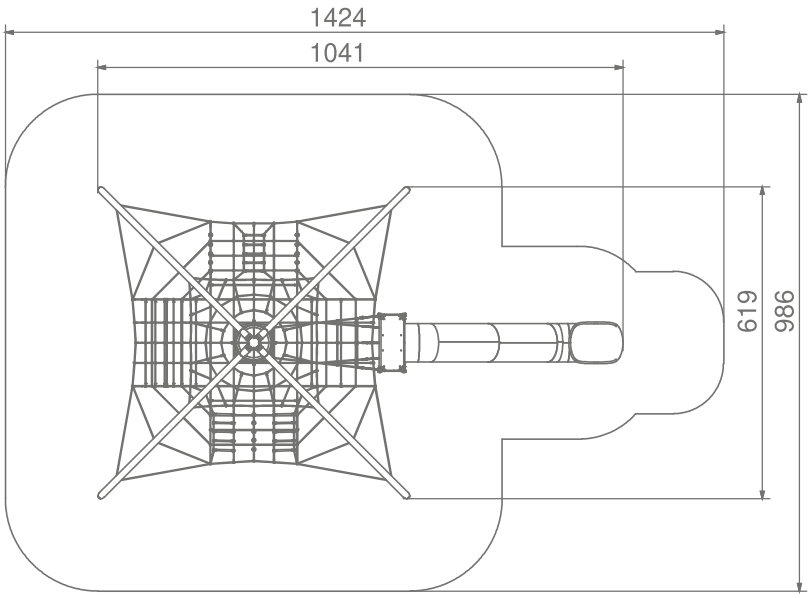

MAßSTAB 1:150

Materialien



STAHLKONSTRUKTION:
ROHRE Ø 133 MM,
PULVERVERZINKT UND
PULVERBESCHICHTET

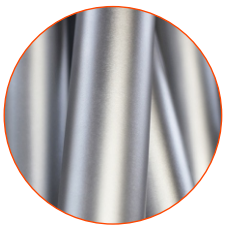

KONSTRUKTION AUS
EDELSTAHL AISI 304



HPL-PLATTEN,
13 MM

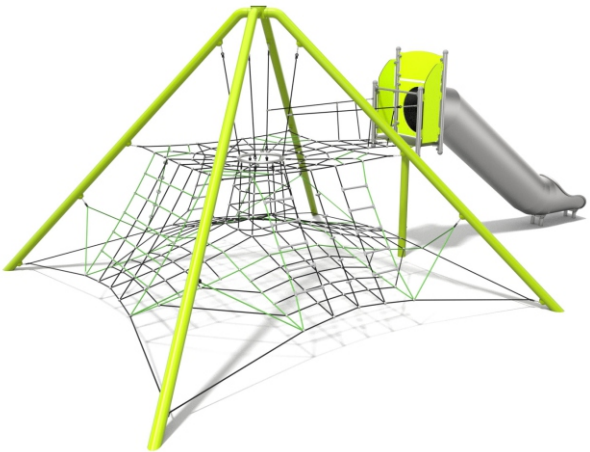



RÖHRENRUTSCHE AUS
EDELSTAHL AISI 304



PP-MULTISPLIT-SEILE MIT
STAHLKERN, Ø 16 MM



EDELSTAHLVERBINDER UND
EDELSTAHLKETTEN