Playaround
Wenn Träume Spielen Lernen

8189



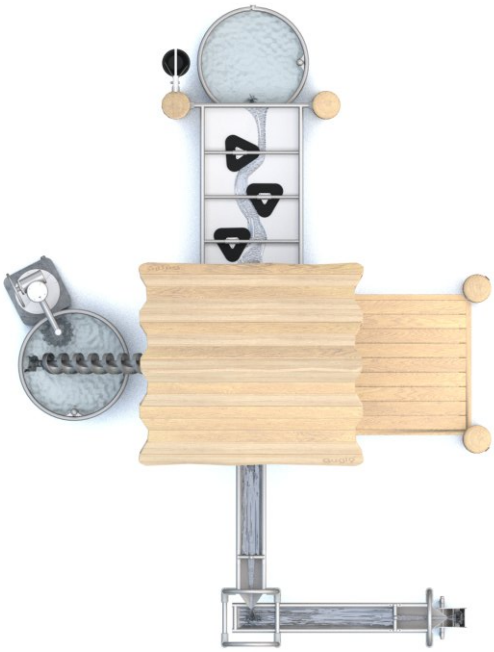

INFORMATIONEN ZUM PRODUKT

Abmessungen	ca. 455 x 347 cm
Sicherheitsbereich	ca. 755 x 647 cm
Fläche des Sicherheitsbereichs	ca. 36,6 m²
Gesamthöhe	ca. 379 cm
Freie Fallhöhe	98 cm
Anzahl der Nutzer	11
Produkt entspricht EN 1176-1:2017-12	JA
Ersatzteile verfügbar	JA
Altersspanne	1-12

FUNKTIONEN

SOZIALISIEREN

SPIEL MIT WASSER

Playaround
Wenn Träume Spielen Lernen

8189

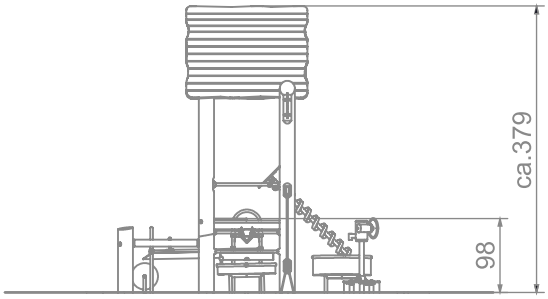

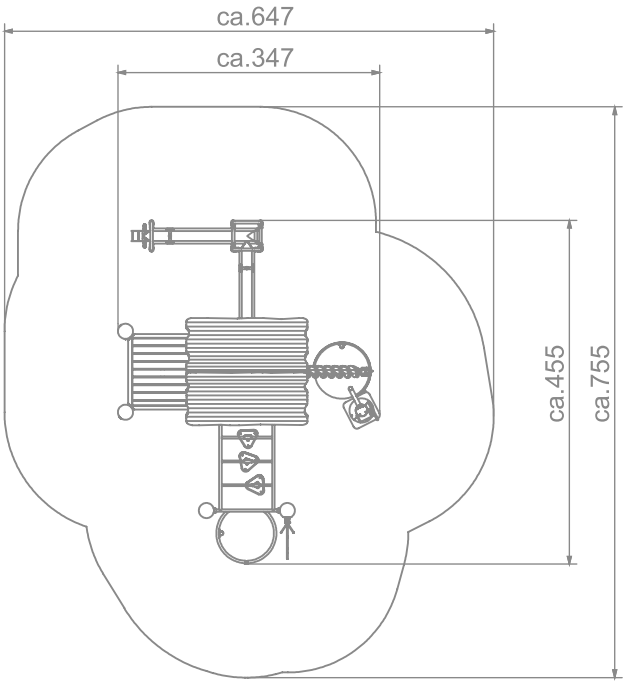



MASSSTAB 1:100

MATERIALIEN



NATÜRLICHES ROBINIENHOLZ

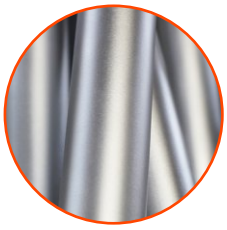

BAUTEILE AUS EDELSTAHL AISI 304



HPL-PLATTEN, 13 MM