8151

ROBINIA PLAY

SOZIALISIEREN

KLETTERN

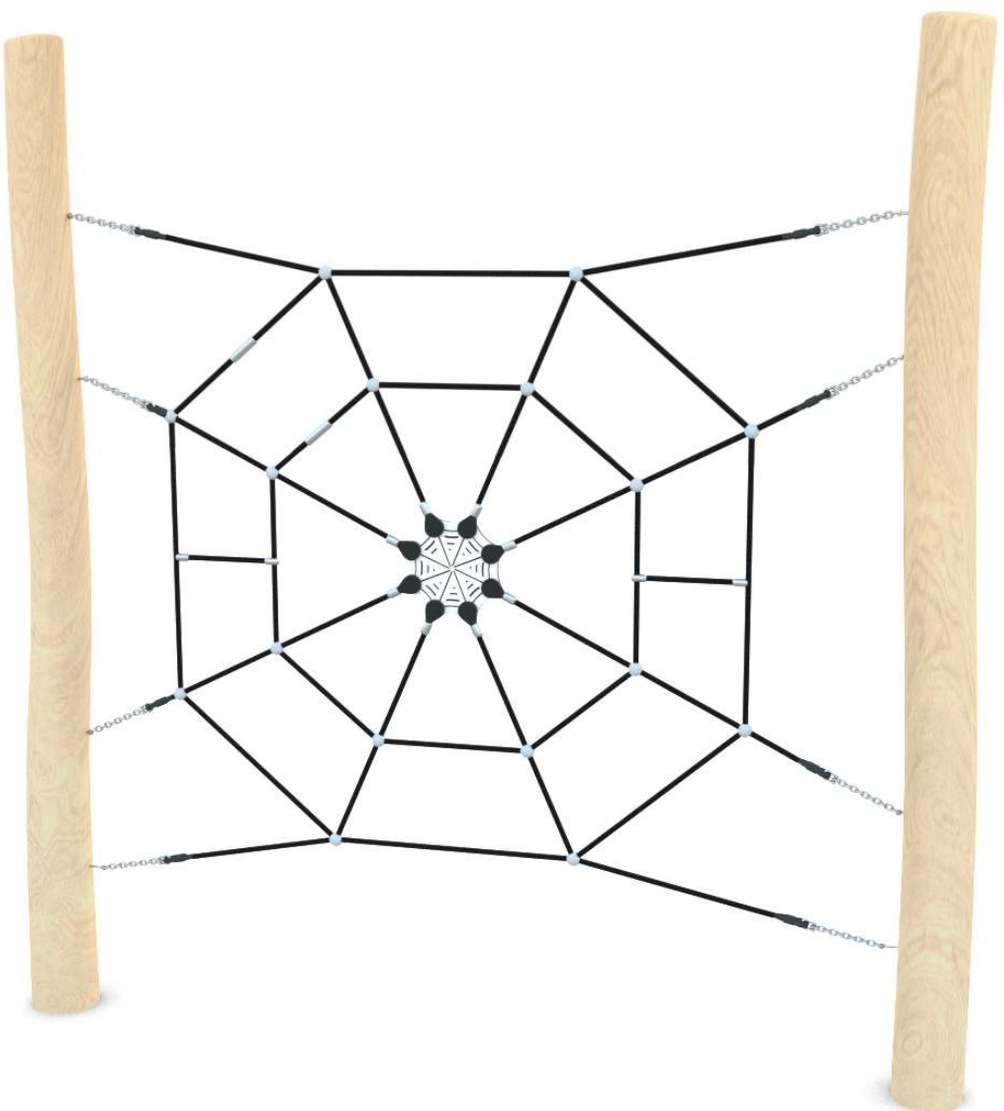

INFORMATIONEN ZUM PRODUKT

Abmessungen	ca.270 x 20 cm
Sicherheitsbereich	ca.684 x 434 cm
Gesamthöhe	ca.270 cm
Freie Fallhöhe	ca.235 cm
Anzahl der Nutzer	3 Personen
Produkt entspricht EN 1176-1:2017-12	JA
Ersatzteile verfügbar	JA
Altersspanne	3-12
Größtes Element	340 cm
Schwerstes Element	116 kg

Gemäß EN 1176-1:2017-12 ist entsprechend der freien Fallhöhe des Produkts ein geeigneter Fallschutzbelag erforderlich.

Visualisation is for reference only,
actual appearance may vary.

8151

ROBINIA PLAY

INFORMATIONEN FÜR PLANER



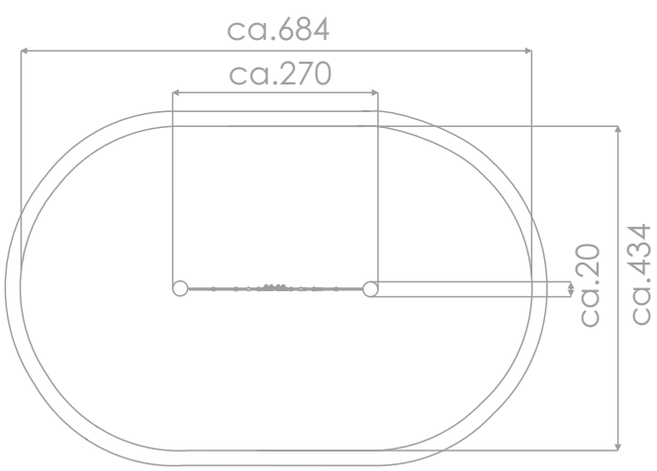

MASSSTAB 1:100

MATERIALIEN:

NATÜRLICHES ROBINIENHOLZ	GEPRÜFTE EDELSTAHLKETTEN, Ø 6 MM	POLYPROPYLENSEILE PP-MULTISPLIT MIT STAHLKERN, Ø 16 MM	SEILENDEN IN HÜLSEN AUS ALUMINIUMLEGIERUNG VERPRESST	SOLIDE SEILVERBINDER AUS SPRITZGEGOSSENEM POLYAMID
	