SINGLE

5016

SOZIALISIEREN

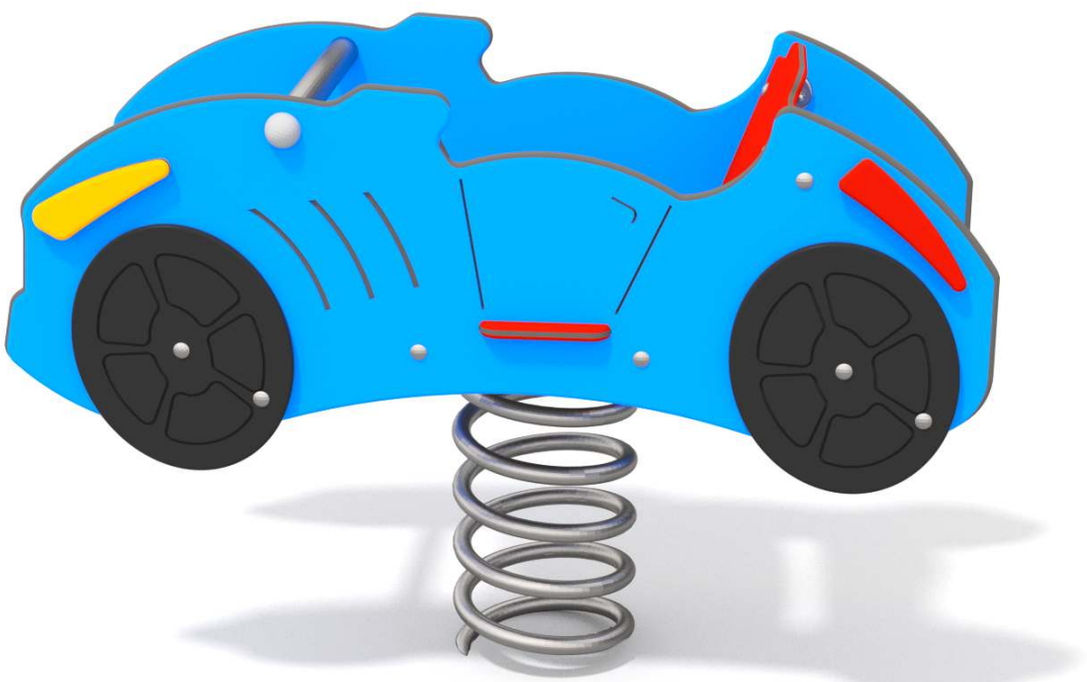

INFORMATIONEN ZUM PRODUKT

Abmessungen	38 x 98 cm
Sicherheitsbereich	238 x 358 cm
Fläche des Sicherheitsbereichs	7,65 m²
Gesamthöhe	66 cm
Freie Fallhöhe	50 cm
Anzahl der Nutzer	1
Produkt entspricht EN 1176-1:2017-12	JA
Ersatzteile verfügbar	JA
Altersspanne	1-12

Gemäß EN 1176-1:2017-12 ist entsprechend der freien Fallhöhe des Produkts ein geeigneter Fallschutzbelag erforderlich.

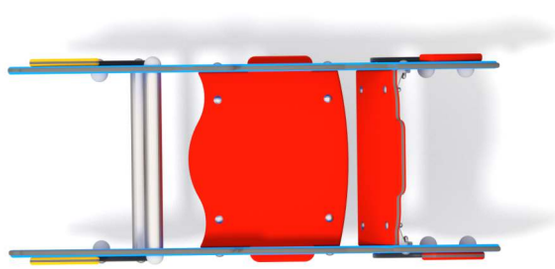

Playaround
Wenn Träume Spielen Lernen

SINGLE

5016

INFORMATIONEN FÜR PLANER

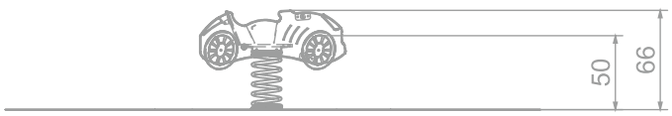

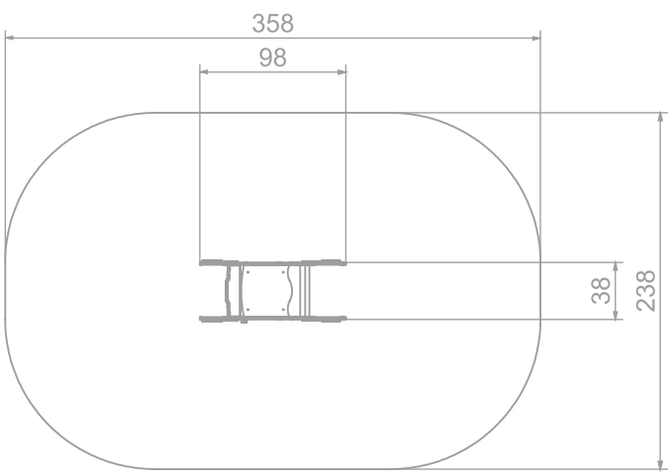

MASSSTAB 1:50

MATERIALIEN:

BAUTEILE AUS EDELSTAHL AISI 304	WANDPLATTEN AUS FARBIGEM, DREISCHICHTIGEM 15-MM-HDPE	FEDER AUS FEDERSTAHL
		
PLATTEN- UND SEILVERBINDER AUS SPRITZGEGOSSENEM POLYAMID	VERBINDUNGSELEMENTE WIE SCHRAUBEN, MUTTERN UND SCHEIBEN AUS EDELSTAHL	
		

