Playaround
Wenn Träume Spielen Lernen

ACTIVE

1135

RUTSCHEN

SOZIALISIEREN

KLETTERN





INFORMATIONEN ZUM PRODUKT

Abmessungen	362 x 385 cm
Sicherheitsbereich	768 x 727 cm
Fläche des Sicherheitsbereichs	37 m²
Gesamthöhe	357 cm
Freie Fallhöhe	234 cm
Anzahl der Nutzer	12
Produkt entspricht EN 1176-1:2017-12	JA
Ersatzteile verfügbar	JA
Altersspanne	3-12

Gemäß EN 1176-1:2017-12 ist entsprechend der freien Fallhöhe des Produkts ein geeigneter Fallschutzbelag erforderlich.

ACTIVE

1135

INFORMATIONEN FÜR PLANER

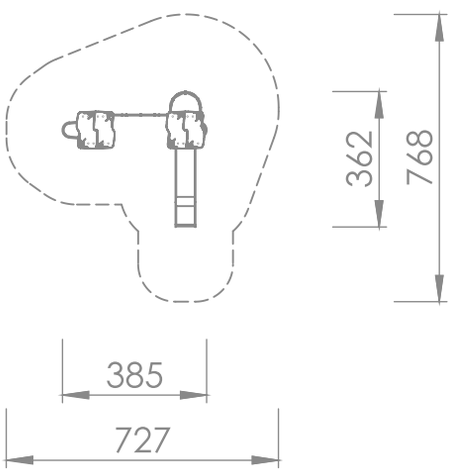

MASSSTAB 1:120

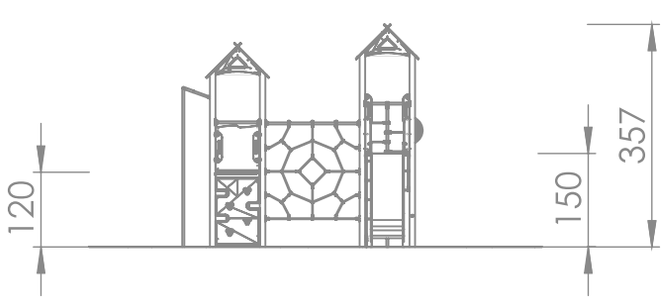

MASSSTAB 1:200

MATERIALIEN:

BAUTEILE AUS EDELSTAHL AISI 304	WANDPLATTEN AUS FARBIGEM, DREISCHICHTIGEM 15-MM-HDPE, HOCHWERTIG UND WITTERUNGSBESTÄNDIG	BLAUE 13-MM-HPL-PLATTE, RUTSCHFEST, SERIE ACTIVE	PLATTEN- UND SEILVERBINDER AUS SPRITZGEGOSSENEM POLYAMID	KLETTERGRIFFE AUS SPLITT UND FARBIGEM POLYESTERHARZ
		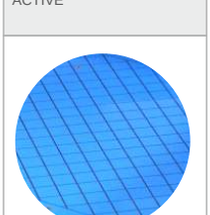	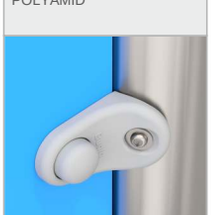	
WAND- UND PLATTFORMPLATTEN AUS FARBIGEM 13-MM-HPL, HOCHWERTIG UND WITTERUNGSBESTÄNDIG	RUTSCHE AUS EDELSTAHL AISI 304, SEITENWANGEN AUS HDPE	SOLIDE SEILVERBINDER AUS SPRITZGEGOSSENEM POLYAMID	SEILENDEN IN HÜLSEN AUS WIDERSTANDSFÄHIGER ALUMINIUMLEGIERUNG VERPRESST	POLYPROPYLENSEILE PP MULTISPLIT MIT STAHLKERN, Ø 16 MM	SOLIDE KONSTRUKTION AUS SCHWARZSTAHL S235JR, SANDGESTRAHLT
		